# Freistehende Konstruktion Typ AGRI-
# horizontale Modulanordnung in zwei Reihen

**Beschreibung:**

System zur Montage doppelseitiger Module (Bifazial) auf dem Boden, ohne die Nutzfläche des Grundstücks zu verringern

**Vorteile:**

- die Montage der Konstruktion in Form eines Zauns ermöglicht die Nutzung der verbliebenen Grundstücksfläche für andere Zwecke (Landwirtschaft, Viehzucht usw.)
- kaskadenförmiger Aufbau von aufeinanderfolgenden Zaunabschnitten, zum Ausgleich von Geländeunebenheiten, dank Längslochung der Tragprofilen
- das Phänomen der Modulabschattung wurde beseitigt
- die Anhebung der Unterkante des unteren Moduls auf ca. 80 cm verringert die Häufigkeit des Rasenmähers und das Risiko Modulverschmutzung min. Anzahl von Drehelementen

**Technische Daten:**

- Materialien des Montagesystems:
  MC – Konstruktionstahl in Beschichtung Magnelis®, MagiZinc®, PosMac mit sehr hoher Korrosionsbeständigkeit
  E- Edelstahl
  F – Zinklamellenbeschichtung
- Konstruktion auf Festigkeit getestet

**Montagevarianten:**
G - in den Boden gerammt
B - Stützen im Beton einbetoniert
K - auf einem Betonfundament verankerte Stützen
S - Stützsäulen im Boden mittels Bodenschraube verankert

**Garantie:**
BAKS gewährt eine 10-Jahre-Garantie auf Elemente, die in der Unterkonstruktion enthalten sind, nur wenn alle Bedingungen des Herstellers erfüllt sind.
Möglichkeit der Garantieverlängerung

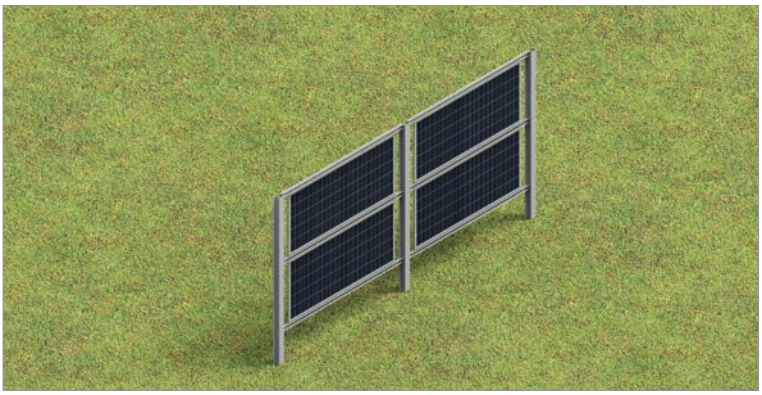

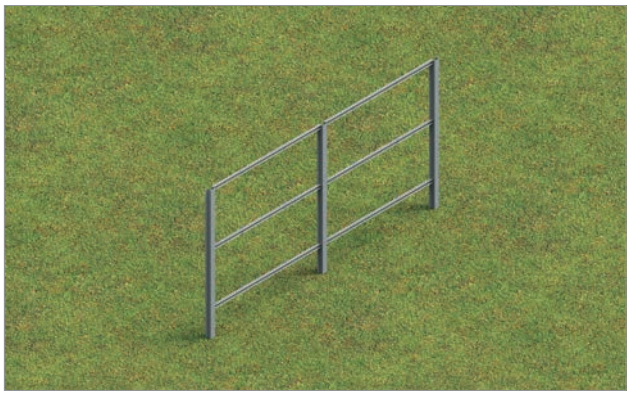

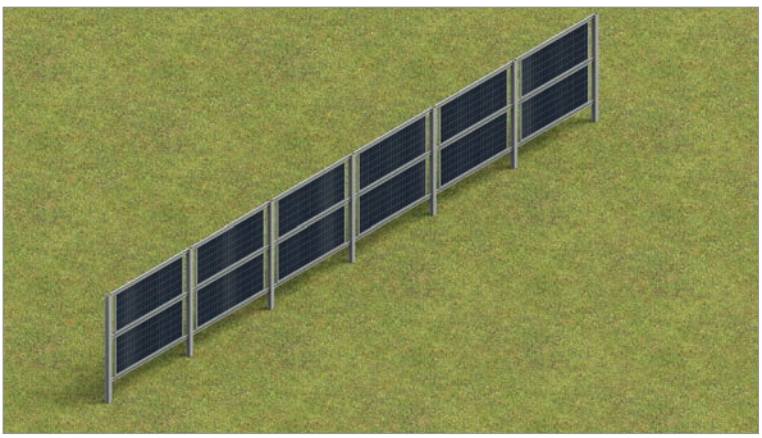

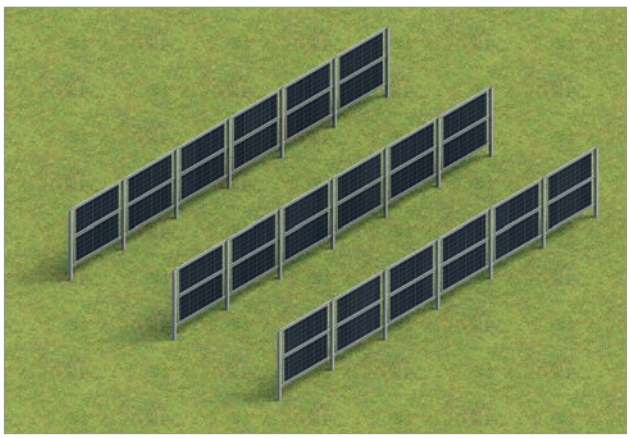

# PALE40H40/... - das neue Alu-Profil

- Stabile Abstützung für Module auf Schräg-und-Flachdach Konstruktionen
- Schlitzweite im Profil verhindert das Verdrehen der Sechskanntschrauben und Mutter (M8 für oberen Schlitz und M10 für unteren Schlitz)
- Das Gewicht von 1 Lfm Profil beträgt 0,82 kg, unter Erhaltung hohen Festigkeitsparametern
- Profil PALE40H40/... ist gekennzeichnet mit sehr hohen Festigkeitsparametern durch die Verwendung eines speziellen Profilquerschnitts
- Schnelle und stabile, schraubenlose Verbindung zweier Profile mittels LPAN-Verbinder, einpressbar
- Die Radien im Montageschlitz garantieren eine reibungslose Montage der Klick-Klemmen
- Sehr gutes Preis-Leistungs-Verhältnis
- PALE40H40/... wurde einem Belastungstest unterzogen und entspricht Anforderungen der europäischen Normen, bestätigt durch ein TÜV-Zertifikat.

| PRODUKTBEZEICHNUNG | ART.-NR. | LÄNGE L [mm] | GEWICHT 1 STK [kg] |
|---|---|---|---|
| **PALE40H40/1,15** | **884510** | 1150 | 0,94 |
| **PALE40H40/2,1** | **884521** | 2100 | 1,72 |
| **PALE40H40/2,2** | **884522** | 2200 | 1,80 |
| **PALE40H40/2,4** | **884524** | 2400 | 1,96 |
| **PALE40H40/3,15** | **884531** | 3150 | 2,58 |
| **PALE40H40/3,3** | **884533** | 3300 | 2,70 |
| **PALE40H40/4,4** | **884544** | 4400 | 3,60 |
| **PALE40H40/6,3** | **884563** | 6300 | 5,15 |
| **PALE40H40/6,6** | **884566** | 6600 | 5,39 |

Material: Aluminium (EN AW-6063)
Auf Anfrage: L- Pulverbeschichtung RAL9005( bis 6m Länge)

Garantie für hohe Qualität und Korrosionsbeständigkeit

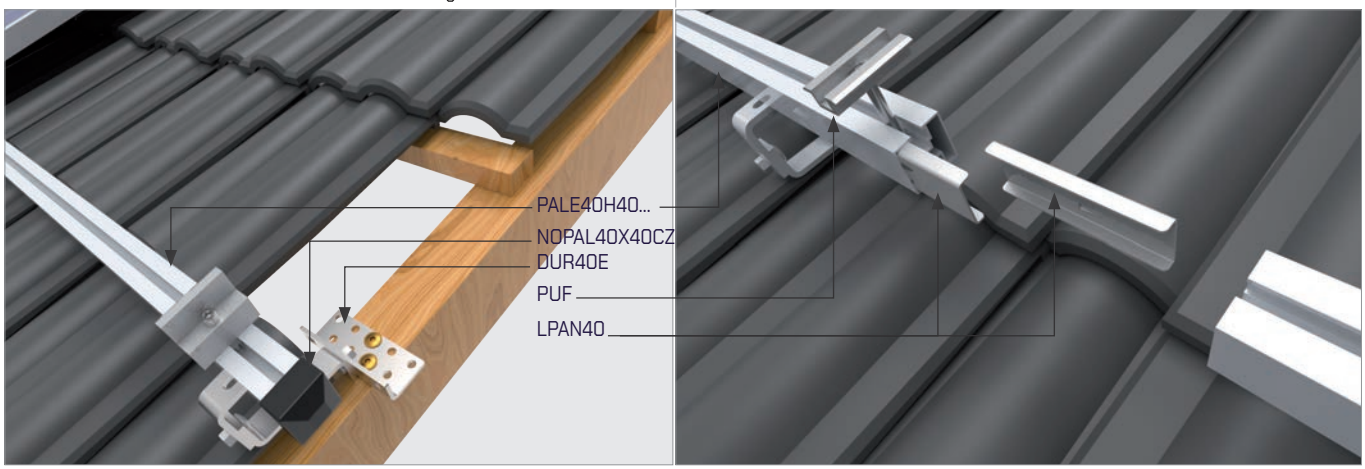


**BAKS** - PROFESSIONELLE KABELTRAGSYSTEME

BAKS - WERK UND HAUPTSITZ
05-480 Karczew, ul. Jagodne 5 Polen
Telefon.: **+48 22 710 81 05**
E-mail: **fotowoltaika@baks.com.pl**

**WWW.BAKS.COM.PL/DE/PV-UNTERKONSTRUKTIONEN/**